News Letter
ニュースレター

名古屋銀行
Bank of NAGOYA

2019年9月26日

「自動車産業サポート室」の新設について

名古屋銀行（頭取 藤原 一朗）は、愛知県の基幹産業である自動車業界と強固な関係を築き、業界動向について幅広く情報収集を行うため、「自動車産業サポート室」を新設いたしますのでお知らせします。

自動車産業は大変革期を迎えており、当行はお客さまの課題解決のために最適なご提案をさせていただくなど、地域経済への貢献をめざしてまいります。

記

1. 新設予定日　2019年10月1日（火）
2. 業務内容
   - 産業分析や業界動向についての情報収集
   - 定性分析を活かした情報や知見を本部・営業店へ発信
   - 自動車業界のサプライチェーンに対して、各種ソリューションをお客さまに提案
3. 組織概要
   - 「自動車産業サポート室」を営業企画部内に新設
   - 9名体制（室長を含む）
4. 改訂後組織図　別紙のとおり

以　上

【改訂後組織図】

2019年10月1日現在
（Gはグループの略）
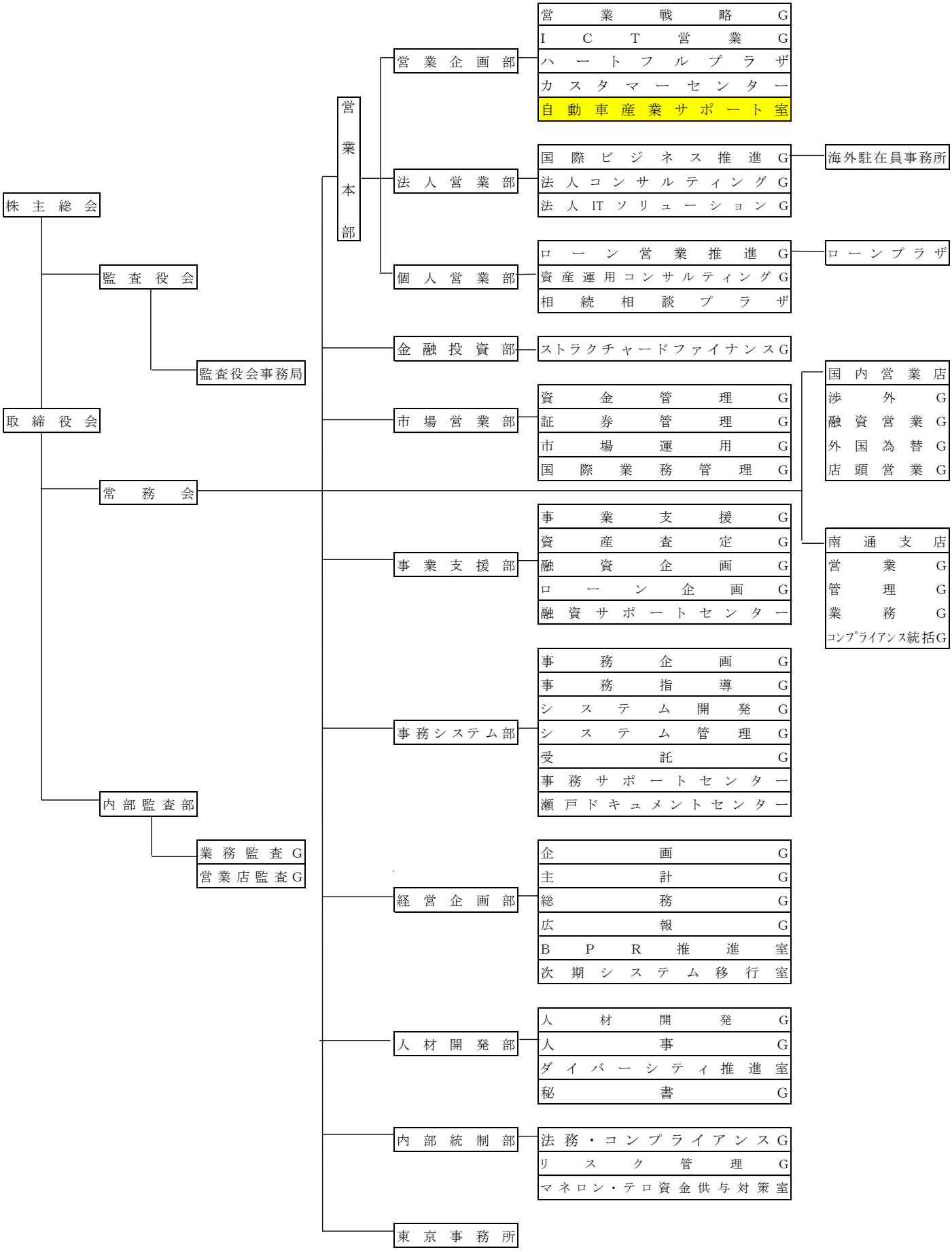
組織図：1本部11部1所5室32G4センター2プラザ